taracell

Technisches Datenblatt

Thermobox EPP L-KB

Artikel-Nr.	F7122.006	**Nutzvolumen**	48 l
Aussenmasse	600 x 400 x 545 mm	**Gewicht**	3'200 g
Innenmasse	384 x 324 x 428 mm	**Bestelleinheit**	4 Stück

Basisversion

Zubehör

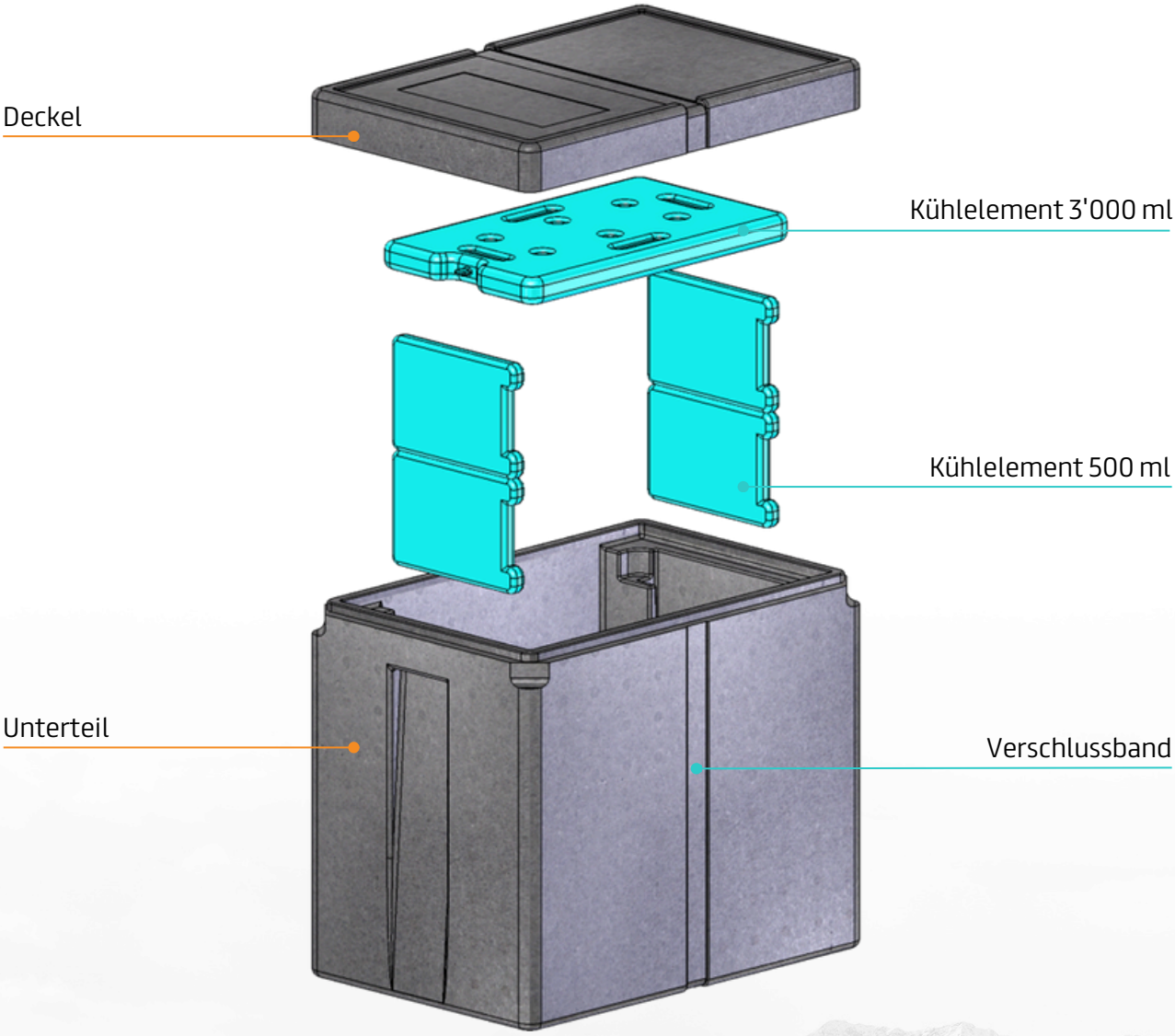

Zubehör (auf Anfrage)

Artikel-Nr.	Bezeichnung	Dimensionen	Anzahl pro Box
H0688.082	Kühlelement 500 ml	220 x 150 x 20 mm	4 Stück
H0688.115	Kühlelement 3000 ml	465 x 275 x 32 mm	1 Stück
Auf Anfrage	Verschlussband	Auf Anfrage	1 Stück

taracell

Thermische Leistung

Die thermische Leistung unserer Box hängt von der Aussentemperatur und der Beladung ab. Wir prüfen gerne Ihre spezifischen Anforderungen und optimieren die Box individuell für Ihre Anwendung.

Thermobox mit 4 x 500ml + 1 x 3'000ml Kühlelement

Inhalt Kühlelement
Wasser (H2O)

Konditioniertemperatur
-10 °C

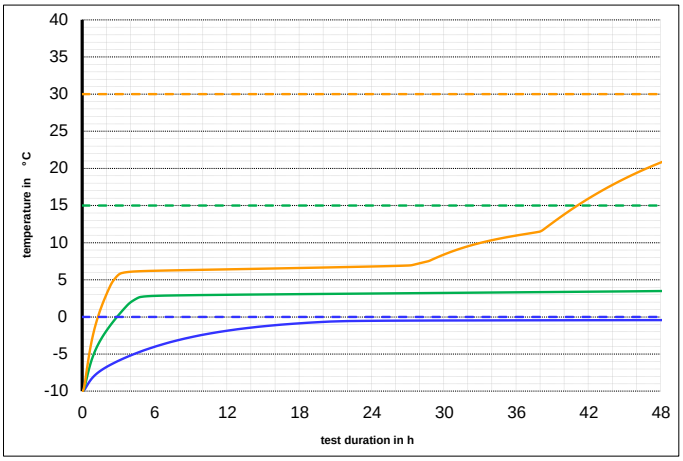

Umgebungstemperatur: 30°C
Temperaturentwicklung in der Box

Umgebungstemperatur: 15°C
Temperaturentwicklung in der Box

Umgebungstemperatur: 0°C
Temperaturentwicklung in der Box

Inhalt Kühlelement
PCM

Konditioniertemperatur
-10 °C

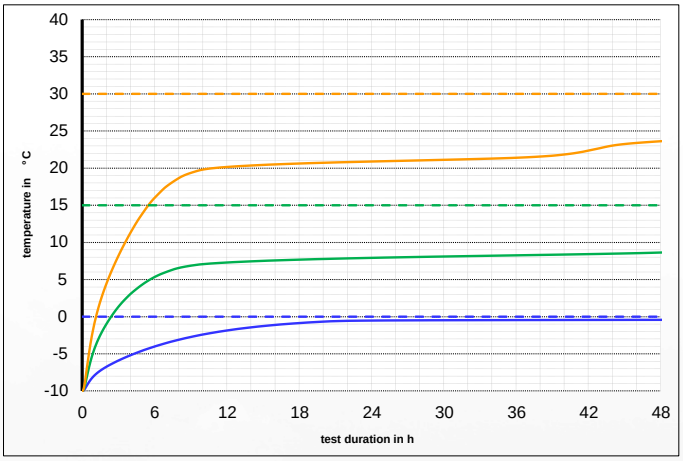

Umgebungstemperatur: 30°C
Temperaturentwicklung in der Box

Umgebungstemperatur: 15°C
Temperaturentwicklung in der Box

Umgebungstemperatur: 0°C
Temperaturentwicklung in der Box

Nicht Ihr Geschmack?

Kein Problem, wir stellen gerne eine individuell angepasste Box zusammen, die genau Ihren Wünschen entspricht.
Wählen Sie Ihre bevorzugte Farbe, passen Sie die Dichte an, oder versehen Sie die Box mit Ihrem Firmenlogo oder individuellen Etiketten.
Ihre Vorstellungen fliessen direkt in die Gestaltung ein, und wir kreieren Ihre persönliche Box auf Basis unserer bewährten Standardmodelle.