taracell

Fiche technique

Thermobox EPP S

Numero d'article	F6044.104	**Volume utile**	6 l
Dimensions extérieures	300 x 200 x 220 mm	**Poids**	430 g
Dimensions intérieures	234 x 144 x 165 mm	**Unité de commande**	10 pièces

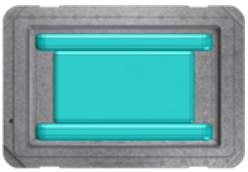

Version de base

Accessoires

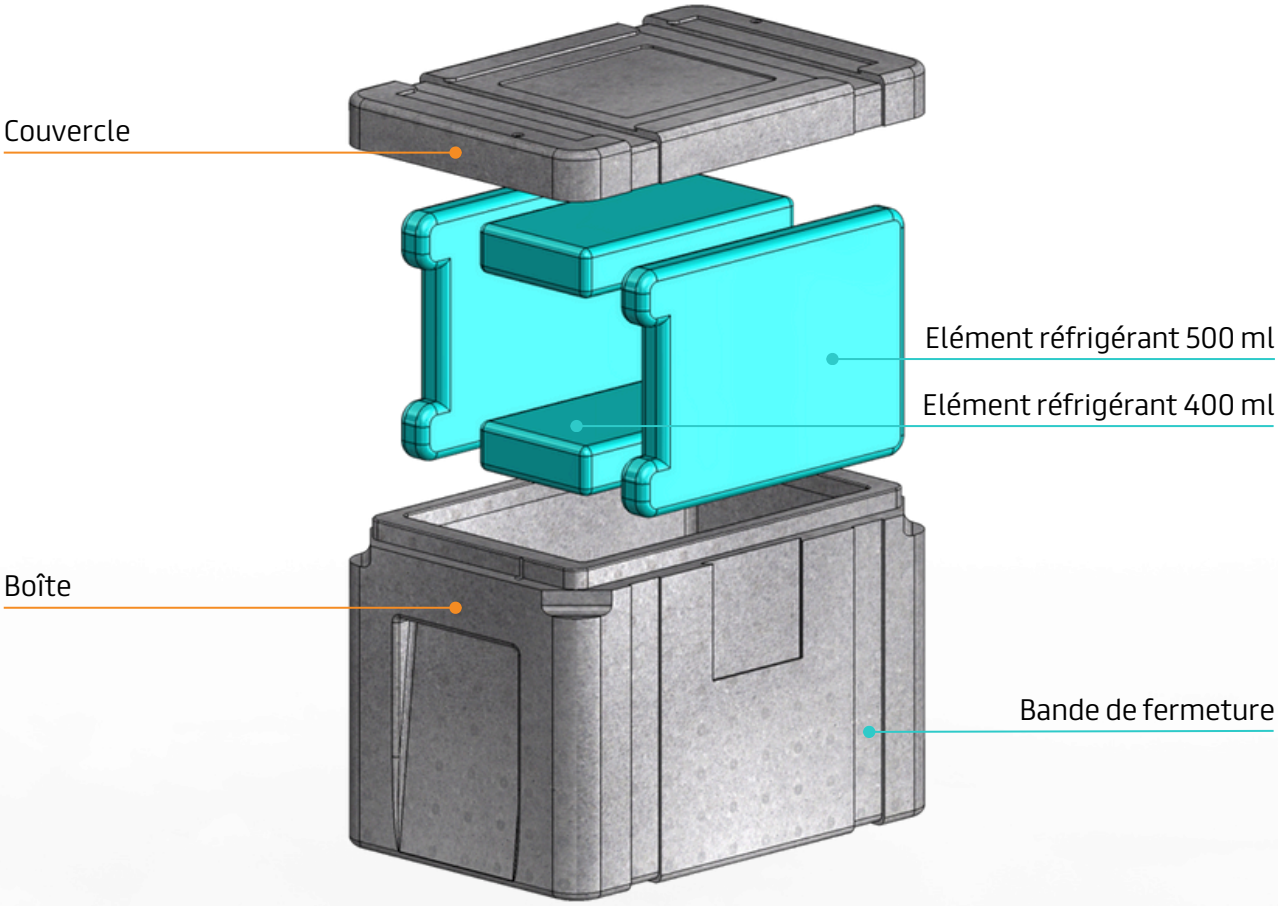

Accessoires (sur demande)

Numero d'article	Description	Dimensions	Quantité par boîte
H0688.122	Elément réfrigérant 400 ml	175 x 90 x 30 mm	2 pièces
H0688.082	Elément réfrigérant 500 ml	220 x 150 x 20 mm	2 pièces
H0688.031	Bande de fermeture S	1'010 x 20 x 2 mm	2 pièces

taracell

Performance thermique

Les performances thermiques de notre box dépendent de la température extérieure et de la charge. Nous examinons volontiers vos exigences spécifiques et optimisons le box individuellement pour votre application.

Thermobox avec 2 éléments réfrigérants de 500 ml

Contenu de l'élément réfrigérant	Température de conditionnement
Eau (H2O)	-10 °C

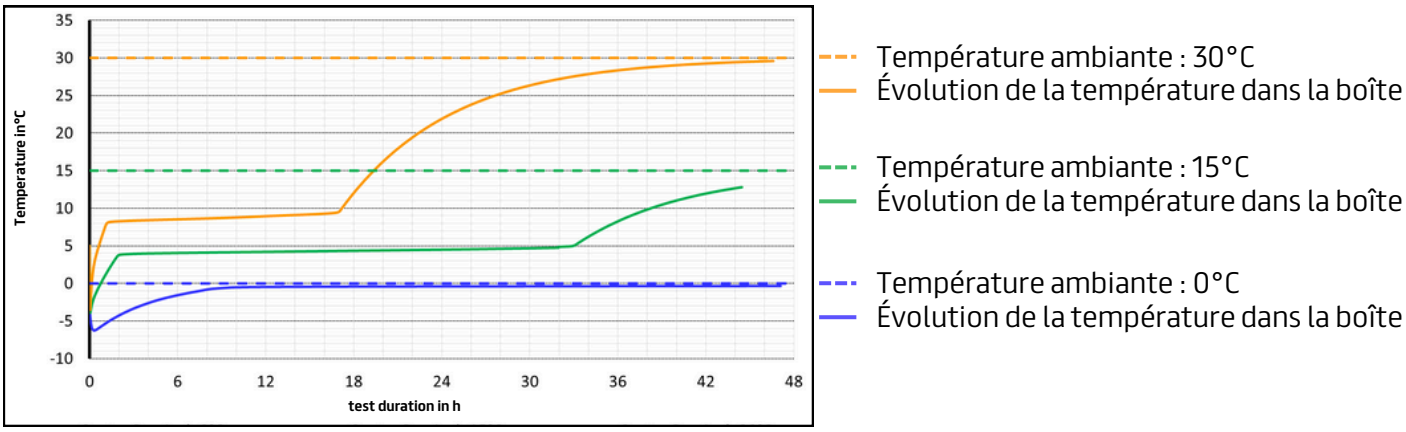

Contenu de l'élément réfrigérant	Température de conditionnement
PCM	-10 °C

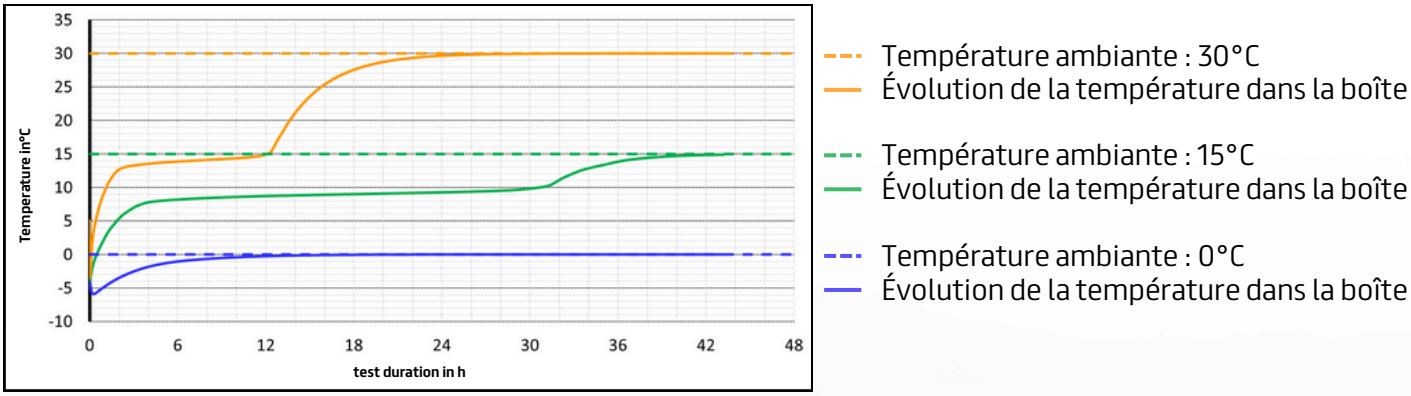

Pas à votre goût ?

Pas de problème, nous nous ferons un plaisir de composer une boîte personnalisée qui répondra exactement à vos souhaits. Choisissez votre couleur préférée, adaptez la densité ou personnalisez la boîte avec le logo de votre entreprise ou des étiquettes individuelles.
Vos idées sont directement prises en compte dans la conception et nous créons votre boîte personnelle sur la base de nos modèles standard éprouvés.